USŁUGI PROJEKTOWE
Łukasz Strzyż
85-416 Bydgoszcz, ul. Byszewska 49

Inwestor: *Leśny Park Kultury i Wypoczynku „MYŚLĘCINEK”*
ul. Gdańska 173-175
85-674 Bydgoszcz

DOKUMENTACJA TECHNICZNA

Inwestycja: **Remont ciągu pieszo rowerowego na terenie parku botanicznego w Leśnym Parku Kultury i Wypoczynku „Myślęcinek”**

Adres: Bydgoszcz, pow. bydgoski, woj. kujawsko- pomorskie
teren LPKiW „Myślęcinek”

Działki: obręb 361 dz nr ew 2/3, 5/2,
obręb 362 dz nr ew 2/2, 2/8, 4, 3, 5, 6/1, 1

Klasyfikacja robót wg. Wspólnego Słownika Zamówień

Lp.	Wyszczególnienie	Kod CPV
1	Roboty w zakresie przygotowania terenu pod budowę i roboty ziemne	45111200-0
2	Roboty w zakresie konstruowania, fundamentowania oraz wykonywania nawierzchni autostrad, dróg	45233000-9
3	Roboty w zakresie budowy autostrad, dróg	45233100-0

Opracował: ***mgr inż. Łukasz Strzyż***

02 styczeń 2017 r.

Spis treści

1. OPIS TECHNICZNY 3

2. DOKUMENTACJA RYSUNKOWA

Rys.1. PLAN SYTUACYJNY cz.1 4

Rys.2. PLAN SYTUACYJNY cz.2 5

Rys.3. PRZEKROJE NORMALNE 6

Rys.4. PLANSZA TYCZENIA cz.1 7

Rys.5. PLANSZA TYCZENIA cz.2 8

Rys.6. PLANSZA ROZBIÓREK cz.1 9

Rys.7. PLANSZA ROZBIÓREK cz.2 10

OPIS TECHNICZNY

dla inwestycji polegającej na remoncie ciągu pieszorowerowego

na terenie parku botanicznego

w Leśnym Parku Kultury i Wypoczynku „Myslęcinek”

INWESTOR: Leśny Park Kultury i Wypoczynku „Myslęcinek”
ul. Gdańska 173-175, 85-674 Bydgoszcz

PRZEDMIOT ZADANIA Z KRÓTKIM OPISEM

Inwestycja polega na remoncie istniejącego ciągu pieszorowerowego zlokalizowanego na terenie parku botanicznego w LPKiW „Myslęcinek”. Remont polega na usunięciu istniejącej nawierzchni asfaltowej, która jest w złym stanie technicznym z licznymi ubytkami oraz wykonaniu nowej nawierzchni z kostki betonowej typu K27 koloru ciemny melanż na podsypce cementowo-piaskowej gr. 3-5cm. Planuje się dostosować ciąg do stałej szerokości 3,5m. W chwili obecnej ciąg posiada zmienną szerokość od ok. 3,6m do 5,0m. Po usunięciu nawierzchni część istniejącej podbudowy znajdującej się poza szerokością 3,5m planuje się usunąć. Natomiast wzdłuż krawędzi ciągu projektuje się opornik betonowy 12x25x100cm na ławie betonowej z betonu C12/15. Wyjątkiem jest krótki odcinek wzdłuż istn. muru oporowego z kamieni w KM 0+235,00 do KM 0+307,00 gdzie od strony muru nie projektuje się opornika.

Ze względu na lokalne problemy z osiadaniem nawierzchni na łuku w KM 0+420 projektuje się wzmocnienie konstrukcji na długości łuku od KM 0+404,87 do KM 0+434,70 wykorzystując geosyntetyki. Planuje się usunąć w tym miejscu całą podbudowę. Po wyrównaniu i zagęszczeniu podłoża ułożona zostanie geowłóknina, a na niej warstwa piasku gr. 10cm. Na warstwie piasku planuje się ułożyć geosiatkę komórkową o wysokości komórek 10cm, która wypełniona zostanie kruszywem łamanym 0/31,5mm. Ponad geosiatką planuje się jeszcze dosypać kruszywa na gr. 5cm (w sumie 15cm kruszywa). Na tak przygotowanej podbudowie ułożona zostanie nawierzchnia.

Ponadto po wykonaniu ław betonowych wolną przestrzeń pomiędzy ławą a istn. gruntem (pozostałe miejsce po rozbiórce podbudowy) planuje się zasypać materiałem z rozbiórki podbudowy na gr. ok. 20cm i dobrze zagęścić - łączna szerokość 0,50m (łącznie z opornikiem i ławą).

Generalnie projektowane nawierzchnie nie wychodzą poza granice istniejącego ciągu, zaś całość inwestycji realizowana jest na działkach należących do LPKiW: obręb 361 dz nr ew 2/3, 5/2 oraz obręb 362 dz nr ew 2/2, 2/8, 4, 3, 5, 6/1, 1.

Całość inwestycji realizowana będzie w dwóch etapach oznaczonych na rysunkach.

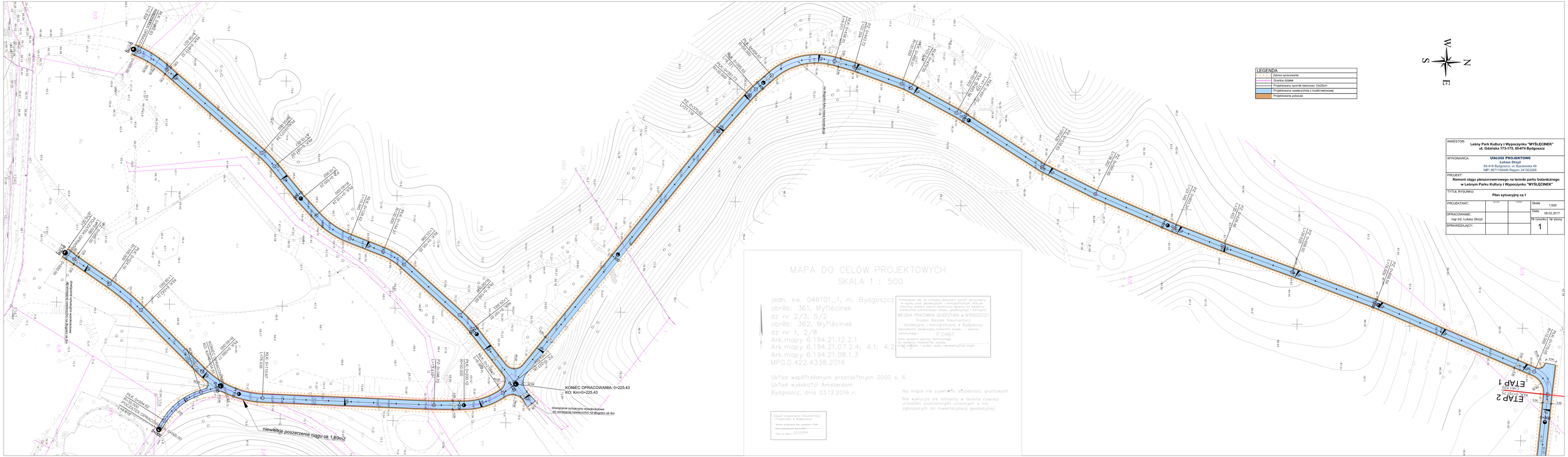
W
S
N
E
LEGENDA
Zakres opracowania
Granice działek
Projektowany ciąg pieszorowerowy
Projektowana nawierzchnia z kostki betonowej
Projektowane pobocze
MAPA DO CELÓW PROJEKTOWYCH
SKALA 1 : 500
jedn. ew. 046101_1, m. Bydgoszcz
obręb: 361, Myślęcinek
dz nr 2/3, 5/2
obręb: 362, Myślęcinek
dz nr 1, 2/8
Ark.mapy 6.194.21.12.2.1
Ark.mapy 6.194.21.07.2.4; 4.1; 4.2
Ark.mapy 6.194.21.08.1.3
MPG.D.422.4338.2016
Uk?ad wsp?rzędnych prostok?tnych 2000 s. 6
Uk?ad wysokoć?ci Amsterdam
Bydgoszcz, dnia 23.12.2016 r.
Oświadcza się, że niniejszy dokument jest sporządzony w wyniku prac geodezyjnych i kartograficznych, którym nadano zasięg operatu technicznego wpisany do ewidencji materiałów państwowego zasobu geodezyjnego i kartograf.
MIEJSKA PRACOWNIA GEODEZYJNA w BYDGOSZCZY
Grodzki Ośrodek Dokumentacji Geodezyjnej i Kartograficznej w Bydgoszczy
identyfikator ewidencyjny materiału zasobu – operatu technicznego: P.0461
Data wpisania operatu technicznego do ewidencji materiałów zasobu: ...
mgr inż. ... (imię i nazwisko) ... (podpis osoby reprezentującej organ)
Zespół Urządzania Dokumentacji Projektowej w Bydgoszczy
Wczytano projektowane obiekt urządzenia w ZUDP ...
Wstawiono projektowane mapy do ZUDP ...
Stan na dzień: 23.12.2016
Na mapie nie ujawniono uzbrojenia gruntowych
Nie wyklucza się istnienia w terenie również urządzeń podziemnych uloszonych a nie zgłoszonych do inwentaryzacji geodezyjnej.
ETAP 1
ETAP 2
KONIEC OPRACOWANIA: 0+225.43
KO: Km=0+225.43
dowiązanie sytuacyjno wysokościowe do istniejącej nawierzchni na długości ok 4m
niewielkie poszerzenie ciągu ok 1,89m2
PK 0+000.00
PK 0+225.43
PK 0+000.00
PK 0+225.43
PK 0+000.00
PK 0+225.43

MAPA DO CELÓW PROJEKTOWYCH

SKALA 1 : 500

jedn. ew. 046101_1, m. Bydgoszcz
obręb: 361, My?lęcinek
dz nr 2/3, 5/2
obręb: 362, My?lęcinek
dz nr 1, 2/8
Ark.mapy 6.194.21.12.2.1
Ark.mapy 6.194.21.07.2.4; 4.1; 4.2
Ark.mapy 6.194.21.08.1.3
MPG.D.422.4338.2016

Uk?ad wsp?rzędnych prostok?tnych 2000 s. 6
Uk?ad wysoko?ci Amsterdam
Bydgoszcz, dnia 23.12.2016 r.

Poświadcza się, że niniejszy dokument został opracowany w wyniku prac geodezyjnych i kartograficznych, których rezultaty zawiera operat techniczny wpisany do ewidencji materiałów państwowego zasobu geodezyjnego i kartograficznego
MIEJSKA PRACOWNIA GEODEZYJNA w BYDGOSZCZY
Gradzki Ośrodek Dokumentacji Geodezyjnej i Kartograficznej w Bydgoszczy
identyfikator ewidencyjny materiału zasobu – operatu technicznego: P.0461
Data wpisania operatu technicznego do ewidencji materiałów zasobu:
imię i nazwisko i podpis osoby reprezentującej organ.

Na mapie nie ujawniono strefy ochronnej gruntowych

Nie wyklucza się istnienia w terenie rowniez urządzeń podziemnych ulożonych a nie zgłoszonych do inwentyzacji geodezyjnej

Zespół Urządzeniowo Dokumentacji Projektowej w Bydgoszczy
Aktualne projektowane sieci uzgodnione w ZUDP
Brak projektowanych sieci w ZUDP
Stan na dzień: 23.12.2016

ETAP 1
ETAP 2

PLK: 0+775.05
R=10.000

KLK: 0+792.75
L=81.250

PLK: 1+000.39
R=10.000

KLK: 0+909.39
L=74.180

PLK: 0+927.91
R=10.000

KLK: 0+983.09
L=74.180

PLK: 1+057.27
R=10.000

KLK: 1+124.29
L=76.010

PLK: 1+141.41
R=50.000

KLK: 1+154.42
L=8.010

PLK: 1+195.24
R=50.000

KLK: 1+205.40
L=81.624

KONIEC OPRACOWANIA
KO: Km=1+421.22

Opis: 1+421.22
Y: 6 [illegible]
X: 5 [illegible]

Wysokość bezwzględna: 90.91

Wysokość względna: 0.00

Wysokość bezwzględna: 87.43

Wysokość względna: -3.48

Wysokość bezwzględna: 88.76

Wysokość względna: -2.15

Wysokość bezwzględna: 87.43

Wysokość względna: -3.48

Wysokość bezwzględna: 88.46

Wysokość względna: -2.45

Wysokość bezwzględna: 89.48

Wysokość względna: -1.43

Wysokość bezwzględna: 91.17

Wysokość względna: 0.25

Wysokość bezwzględna: 91.93

Wysokość względna: 1.01

Wysokość bezwzględna: 92.76

Wysokość względna: 1.84

Wysokość bezwzględna: 89.8

Wysokość względna: -1.12

Wysokość bezwzględna: 88.58

Wysokość względna: -2.34

Wysokość bezwzględna: 87.10

Wysokość względna: -3.82

Wysokość bezwzględna: 89.82

Wysokość względna: -1.10

Wysokość bezwzględna: 89.20

Wysokość względna: -1.72

Wysokość bezwzględna: 90.56

Wysokość względna: -0.36

Wysokość bezwzględna: 90.10

Wysokość względna: -0.82

Wysokość bezwzględna: 89.96

Wysokość względna: -0.96

Wysokość bezwzględna: 90.16

Wysokość względna: -0.76

Wysokość bezwzględna: 90.19

Wysokość względna: -0.73

Wysokość bezwzględna: 90.29

Wysokość względna: -0.63

Wysokość bezwzględna: 90.44

Wysokość względna: -0.48

Wysokość bezwzględna: 90.64

Wysokość względna: -0.28

Wysokość bezwzględna: 90.90

Wysokość względna: 0.00

Wysokość bezwzględna: 91.08

Wysokość względna: 0.18

Wysokość bezwzględna: 91.35

Wysokość względna: 0.45

Wysokość bezwzględna: 91.57

Wysokość względna: 0.67

Wysokość bezwzględna: 91.91

Wysokość względna: 1.01

Wysokość bezwzględna: 92.33

Wysokość względna: 1.43

Wysokość bezwzględna: 92.76

Wysokość względna: 1.86

Wysokość bezwzględna: 93.2

Wysokość względna: 2.30

Wysokość bezwzględna: 93.5

Wysokość względna: 2.60

Wysokość bezwzględna: 93.7

Wysokość względna: 2.80

Wysokość bezwzględna: 93.8

Wysokość względna: 2.90

Wysokość bezwzględna: 94.0

Wysokość względna: 3.10

Wysokość bezwzględna: 94.2

Wysokość względna: 3.30

Wysokość bezwzględna: 94.3

Wysokość względna: 3.40

Wysokość bezwzględna: 94.7

Wysokość względna: 3.80

Wysokość bezwzględna: 95.2

Wysokość względna: 4.30

Wysokość bezwzględna: 95.5

Wysokość względna: 4.60

Wysokość bezwzględna: 95.6

Wysokość względna: 4.70

Wysokość bezwzględna: 96.1

Wysokość względna: 5.20

Wysokość bezwzględna: 96.6

Wysokość względna: 5.70

Wysokość bezwzględna: 97.1

Wysokość względna: 6.20

Wysokość bezwzględna: 97.6

Wysokość względna: 6.70

Wysokość bezwzględna: 98.1

Wysokość względna: 7.20

Wysokość bezwzględna:

PRZEKRÓJ NORMALNY
typowy przekrój

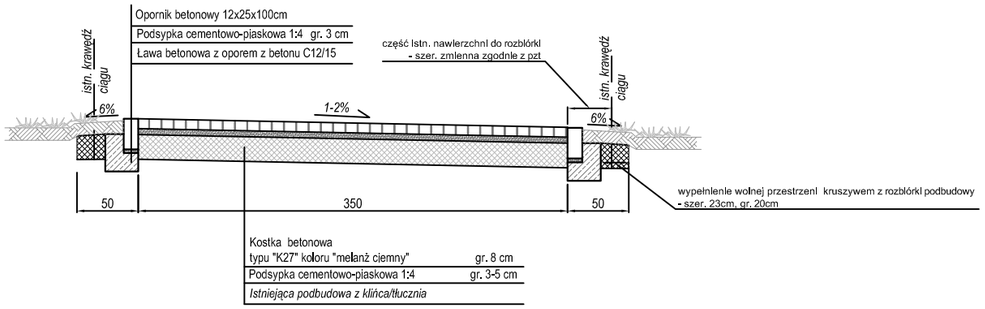

SZCZEGÓŁ
skala 1:10
opornik wzdłuż ciągu

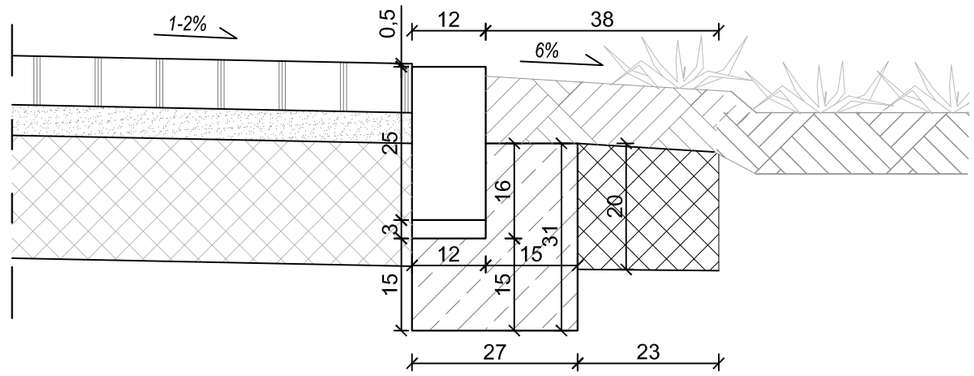

PRZEKRÓJ NORMALNY
przekrój przy murze oporowym
KM 0+235,00 do KM 0+307,00

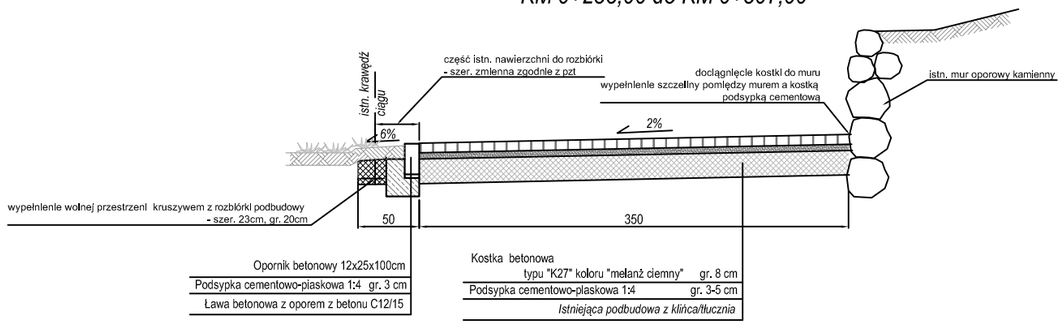

PRZEKRÓJ NORMALNY
połączenie nowej nawierzchni ze starą

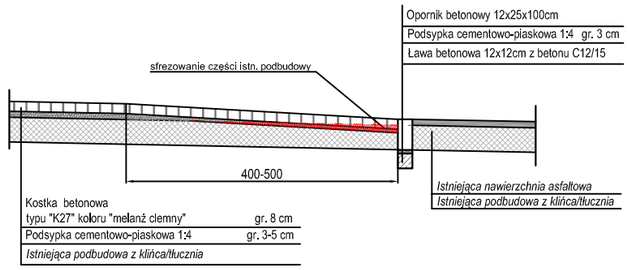

UWAGA:
Spadki poprzeczne kształtować w zakresie 1-2%.
Kierunek spadku zgodny z istn. pochyleniem.
Pochylenia podłużne zgodne z istniejącymi.

PRZEKRÓJ NORMALNY
nowa konstrukcja
KM 0+404,87 do KM 0+434,70

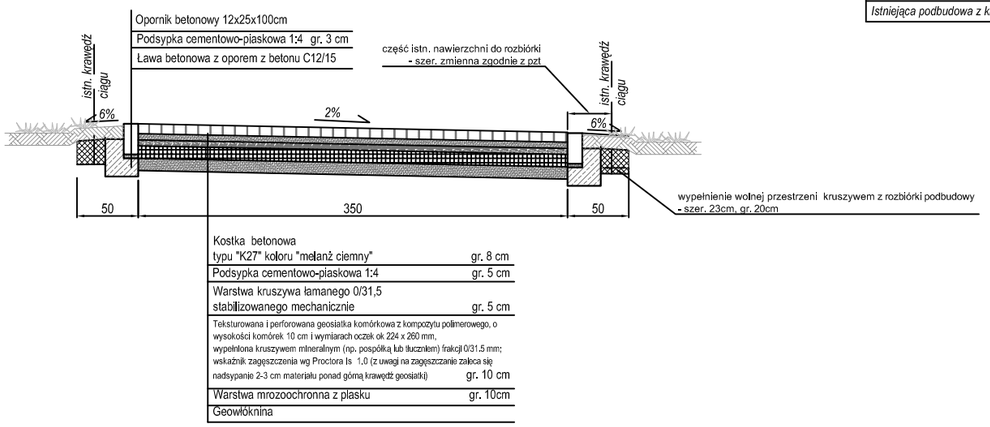

INWESTOR: **Leśny Park Kultury i Wypoczynku "MYŚLĘCINEK" ul. Gdańska 173-175, 85-674 Bydgoszcz**			
WYKONAWCA: **USŁUGI PROJEKTOWE** *Łukasz Strzyż* 85-416 Bydgoszcz, ul. Byszewska 49 NIP: 9671190446 Regon: 341303268			
PROJEKT: **Remont ciągu pieszorowerowego na terenie parku botanicznego w Leśnym Parku Kultury i Wypoczynku "MYŚLĘCINEK"**			
TYTUŁ RYSUNKU: **Przekroje normalne**			
PROJEKTANT:	NR UPR.	PODPIS	Skala 1:10/1:50
OPRACOWANIE: mgr inż. Łukasz Strzyż			Data 06.02.2017
SPRAWDZAJĄCY:			Nr rysunku 3 / Nr strony

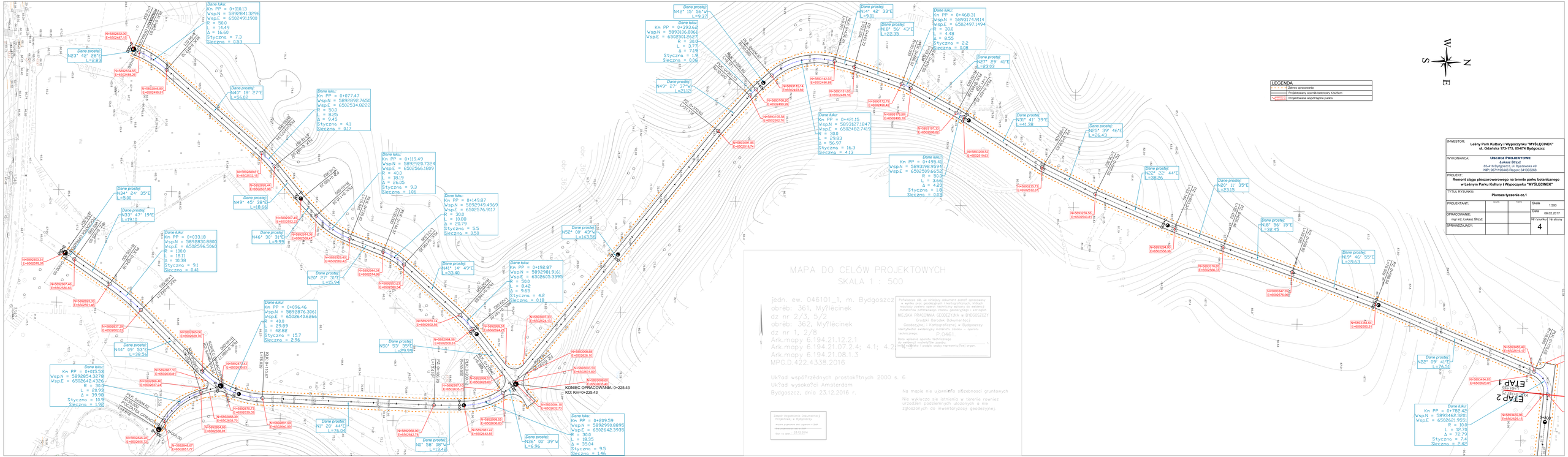

INWESTOR:	Leśny Park Kultury i Wypoczynku "MYŚLĘCINEK" ul. Gdańska 173-175, 85-674 Bydgoszcz			
WYKONAWCA:	USŁUGI PROJEKTOWE Łukasz Stryjd 85-416 Bydgoszcz, ul. Byszewska 49 NIP: 9571190440 Regon: 341303268			
PROJEKT:	Remont ciągu pieszorowerowego na terenie parku botanicznego w Leśnym Parku Kultury i Wypoczynku "MYŚLĘCINEK"			
TYTUŁ RYSUNKU:	Plansza tyczenia cz.1			
PROJEKTANT:			Skala	1:500
OPRACOWANIE:	mgr inż. Łukasz Stryjd		Data	06.02.2017
SPRAWDZAJĄCY:			Nr rysunku	4
			Nr strony	

MAPA DO CELÓW PROJEKTOWYCH
SKALA 1 : 500

jedn. ew. 046101_1, m. Bydgoszcz
obręb: 361, Myślęcinek
dz nr 2/3, 5/2
obręb: 362, Myślęcinek
dz nr 1, 2/8
Ark.mapy 6.194.21.12.2.1
Ark.mapy 6.194.21.07.2.4; 4.1; 4.2
Ark.mapy 6.194.21.08.1.3
MPG.D.422.4338.2016

Uk?ad wsp?rzędnych prostok?tnych 2000 s. 6
Uk?ad wysoko?ci Amsterdam
Bydgoszcz, dnia 23.12.2016 r.

Poświadcza się, że niniejszy dokument został opracowany w wyniku prac geodezyjnych i kartograficznych, których rezultaty zawarci operci technicznym wpisany do ewidencji materiałów zasobu geodezyjnego i kartograf
MIEJSKA PRACOWNIA GEODEZYJNA w BYDGOSZCZY
Gradzki Ośrodek Dokumentacji Geodezyjnej i Kartograficznej w Bydgoszczy
Identyfikator ewidencyjny materiału zasobu – operatu technicznego: P.0461
Data wpisania operatu technicznego do ewidencji materiałów zasobu:
imię i nazwisko i podpis osoby reprezentującej organ.

Zespół Uzgadniania Dokumentacji Projektowej w Bydgoszczy
Arkusze projektowe nie uzgodnione w ZUDP
Wzór projektowego nie w ZUDP
Stan na dzień: 23.12.2016

Na mapie nie ujawniono strefowości gruntowych
Nie wyklucza się istnienia w terenie rowniez urządzeń podziemnych ulozonych a nie zgłoszonych do inwentaryzacji geodezyjnej

ETAP 1
ETAP 2

PLK: 0+775.05
R=10.000
KLK: 0+787.79
L=61.529
PLK: 0+849.38
R=120.000
PLK: 0+937.01
R=50.000
PLK: 1+141.41
R=50.000
PLK: 1+198.24
R=60.000
PLK: 1+236.37
R=80.000
PLK: 1+289.40
L=151.824
KONIEC OPRACOWANIA
KO: km=1+421.22

Dane prostej:
S85° 03' 02"E
L=61.53

Dane prostej:
S56° 04' 03"E
L=17.03

Dane prostej:
N22° 09' 41"E
L=76.51

Dane prostej:
S49° 39' 41"E
L=54.16

Dane prostej:
S47° 29' 24"E
L=67.28

Dane prostej:
N89° 06' 33"E
L=43.82

Dane prostej:
N64° 15' 16"E
L=16.62

Dane prostej:
N38° 08' 40"E
L=151.82

Dane łuku:
Km PP = 0+880.30
WspN = 5893453.6996
WspE = 6502721.4982
R = 120.0
L = 60.70
Δ = 28.98
Styczna = 31.0
Sieczna = 3.94

Dane łuku:
Km PP = 0+782.42
WspN = 5893462.3201
WspE = 6502621.9551
R = 10.0
L = 12.70
Δ = 72.79
Styczna = 7.4
Sieczna = 2.42

Dane łuku:
Km PP = 0+935.40
WspN = 5893422.1968
WspE = 6502768.3216
R = 150.0
L = 16.77
Δ = 6.41
Styczna = 8.4
Sieczna = 0.23

Dane łuku:
Km PP = 1+099.11
WspN = 5893313.3409
WspE = 6502990.5833
R = 50.0
L = 59.56
Δ = 68.26
Styczna = 33.9
Sieczna = 10.48

Dane łuku:
Km PP = 1+148.02
WspN = 5893338.1501
WspE = 6502942.0285
R = 30.0
L = 13.01
Δ = 24.85
Styczna = 6.6
Sieczna = 0.72

Dane łuku:
Km PP = 1+236.37
WspN = 5893339.5270
WspE = 6503030.5758
R = 80.0
L = 71.16
Δ = 50.96
Styczna = 38.1
Sieczna = 8.62

N=5893464.86 E=6502815.08
N=5893461.68 E=6502829.30
N=5893440.40 E=6502815.25
N=5893455.49 E=6502818.17
N=5893459.96 E=6502829.15
N=5893434.85 E=6502820.81
N=5893456.36 E=6502890.60
N=5893436.39 E=6502747.22
N=5893426.88 E=6502751.36
N=5893416.76 E=6502774.72
N=5893381.70 E=6502816.00
N=5893364.64 E=6502590.31
N=5893336.24 E=6502865.60
N=5893338.26 E=6502948.64
N=5893335.26 E=6502936.07
N=5893328.00 E=6502921.11
N=5893338.50 E=6502992.45
N=5893369.51 E=6503054.13
N=5893488.91 E=6503147.90

LEGENDA

	Zakres opracowania
	Projektowany opornik betonowy 12x25cm
	Projektowane współrzędne punktu

INWESTOR:	Leśny Park Kultury i Wypoczynku "MYŚLĘCINEK" ul. Gdańska 173-175, 85-674 Bydgoszcz		
WYKONAWCA:	USŁUGI PROJEKTOWE Łukasz Stryż 85-416 Bydgoszcz, ul. Bydziewska 49 NIP: 9671190446 Regon: 341303268		
PROJEKT:	Remont ciągu pieszorowerowego na terenie parku botanicznego w Leśnym Parku Kultury i Wypoczynku "MYŚLĘCINEK"		
TYTUŁ RYSUNKU:	Plansza tyczenia cz.2		
PROJEKTANT:		Skala	1:500
OPRACOWANIE: mgr inż. Łukasz Stryż		Data	06.02.2017
SPRAWDZAJĄCY:		Nr rysunku 5	Nr strony

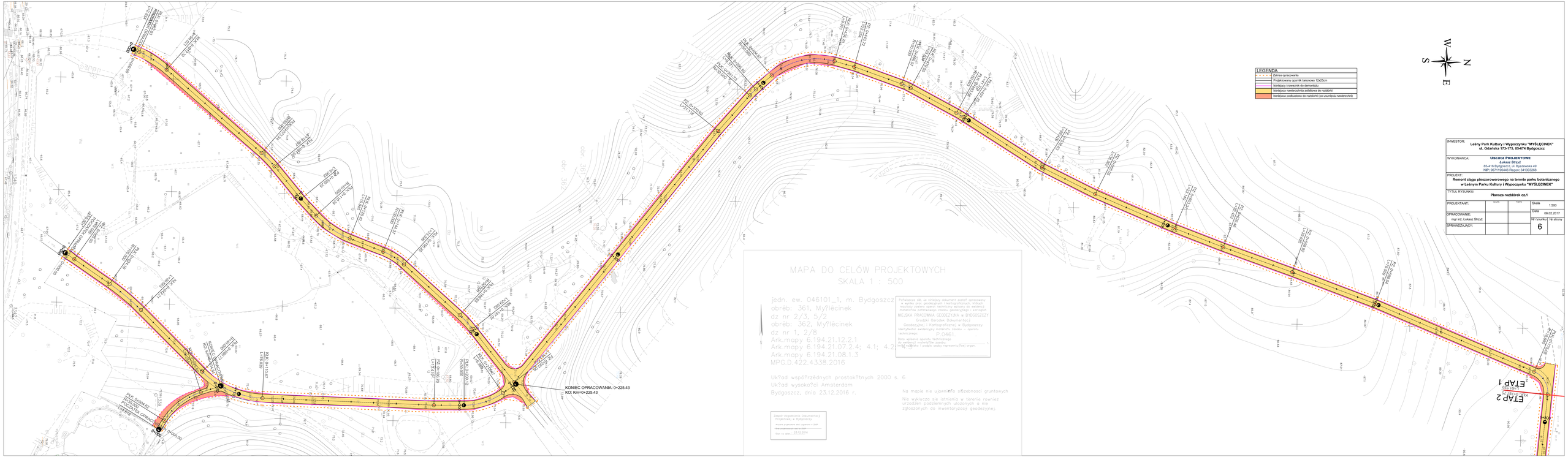

INWESTOR:	Leśny Park Kultury i Wypoczynku "MYŚLĘCINEK" ul. Gdańska 173-175, 85-674 Bydgoszcz			
WYKONAWCA:	USŁUGI PROJEKTOWE Łukasz Strzyż 85-416 Bydgoszcz, ul. Byszewska 49 NIP: 9571190446 Regon: 341303268			
PROJEKT:	Remont ciągu pieszorowerowego na terenie parku botanicznego w Leśnym Parku Kultury i Wypoczynku "MYŚLĘCINEK"			
TYTUŁ RYSUNKU:	Plansza rozbiórek cz.1			
PROJEKTANT:		nazwisko	podpis	Skala 1:500
OPRACOWANIE: mgr inż. Łukasz Strzyż				Data 06.02.2017
				Nr rysunku 6 / Nr strony
SPRAWDZAJĄCY:				

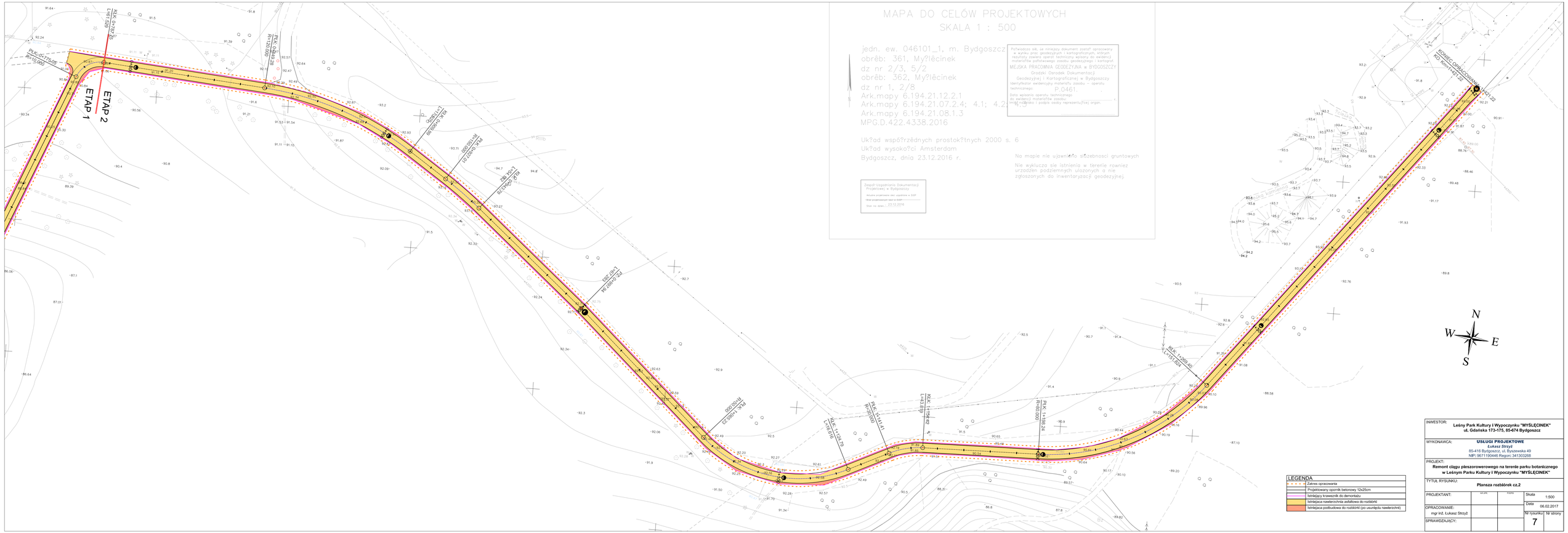

INWESTOR:	**Leśny Park Kultury i Wypoczynku "MYŚLĘCINEK" ul. Gdańska 173-175, 85-674 Bydgoszcz**			
WYKONAWCA:	**USŁUGI PROJEKTOWE** *Łukasz Strzyż* 85-416 Bydgoszcz, ul. Bydziowska 49 NIP: 9671190446 Regon: 341303268			
PROJEKT:	**Remont ciągu pieszorowerowego na terenie parku botanicznego w Leśnym Parku Kultury i Wypoczynku "MYŚLĘCINEK"**			
TYTUŁ RYSUNKU:	**Plansza rozbiórek cz.2**			
PROJEKTANT:		nr uprn	podpis	Skala 1:500
OPRACOWANIE: mgr inż. Łukasz Strzyż				Data 06.02.2017
SPRAWDZAJĄCY:				Nr rysunku 7 / Nr strony